ROYAL CLIMA

серия

# BREZZA XS

## ПРИТОЧНО-ОЧИСТИТЕЛЬНЫЙ КОМПЛЕКС RCB 75

ИНСТРУКЦИЯ ПО ЭКСПЛУАТАЦИИ

EAC

Перед использованием приточно-очистительного комплекса внимательно прочитайте данную инструкцию и тщательно соблюдайте все требования. Если у Вас есть вопросы относительно использования агрегата, пожалуйста, свяжитесь с вашим местным торговым представителем.

## СОДЕРЖАНИЕ

1. УСЛОВНЫЕ ОБОЗНАЧЕНИЯ . . . . . 3

2. НАЗНАЧЕНИЕ ПРИБОРА . . . . . 3

3. МЕРЫ БЕЗОПАСНОСТИ . . . . . 3

4. ТЕХНИЧЕСКИЕ ХАРАКТЕРИСТИКИ. . . . . 5

5. УСТРОЙСТВО ПРИБОРА. . . . . 5

6. ЭКСПЛУАТАЦИЯ ПРИБОРА. . . . . 7

7. УПРАВЛЕНИЕ С ПУЛЬТА . . . . . 8

8. ИНТЕРФЕЙС ПЕРЕДНЕЙ ПАНЕЛИ . . . . . 10

9. ЗАМЕНА И ОБСЛУЖИВАНИЕ ФИЛЬТРОВ. . . . . 11

10. МОНТАЖ УСТАНОВКИ . . . . . 12

11. УТИЛИЗАЦИЯ. . . . . 15

12. СЕРТИФИКАЦИЯ. . . . . 15

# 1. УСЛОВНЫЕ ОБОЗНАЧЕНИЯ

**⚠ ВНИМАНИЕ!**

Игнорирование этого предупреждения может повлечь за собой травму или угрозу жизни и здоровью и/или повреждение агрегата, а также пожар.

**⚠ ОСТОРОЖНО**

Игнорирование этого предупреждения может повлечь за собой травму или угрозу жизни и здоровью, а также пожар.

# 2. НАЗНАЧЕНИЕ ПРИБОРА

Приточно-очистительные комплексы BREZZA XS RCB 75 предназначены для подачи свежего воздуха с улицы внутрь помещения. Приборы выполняют следующие функции:

- Функция 3-ступенчатой очистки воздуха, сочетающая задержание механических частиц загрязнения и очистки от запахов в угольном фильтре;
- Функция подачи свежего воздуха с улицы в помещение малошумными вентиляторами;
- Функция подогрева уличного воздуха до заданной комфортной температуры.

**⚠ ВНИМАНИЕ!**

Устройство не предназначено для обогрева помещения.

# 3. МЕРЫ БЕЗОПАСНОСТИ

Во избежание возможного вреда здоровью или финансовых потерь следуйте нижеуказанным мерам безопасности:

- Выбранное место для монтажа должно обеспечивать свободный и безопасный доступ к прибору.
- Прибор предназначен для эксплуатации внутри жилых помещений. Диапазон рабочих температур – от +5 °C до +40 °C, при относительной влажности не более 80 %.
- Недопустимо попадание посторонних предметов в воздухозаборное отверстие и отверстие для подачи воздуха.
- Не прикасайтесь к разъему электропитания (вилке) мокрыми руками. Это может стать причиной поражения электрическим током.
- Не допускается эксплуатация прибора при повреждении изоляции шнура электропитания или деталей корпуса.
- Электрическая сеть должна соответствовать необходимым параметрам, указанным в таблице технических характеристик прибора. Допускается использование только европейских розеток типа F, нарушение данного правила приведет к перегреву вилки и возникновению возгорания.
- Отключите источник питания еред проведением сервисного или планового обслуживания прибора. Иначе возможно поражение электрическим током.
- Если вилка не полностью вставлена в гнездо розетки, это может привести к поражению электрическим током или перегреву вилки, что может стать причиной возгорания. Не используйте поврежденную вилку или незакрепленную электрическую розетку.

- Запрещается использовать растворы на основе бензола, пестицидные аэрозоли, а так же растворители для очистки вентилятора. Нарушение данного правила приведет к поломке прибора, что может повлечь замыкание электрической сети или возгорание.
- Аккуратно вытаскивайте вилку из розетки, придерживая ее, не тяните за провод электропитания. Если вы будете тянуть непосредственно за провод, это может повредить провода и вызвать короткое замыкание, что приведет к поражению электрическим током или возгоранию.
- Избегайте попадания влаги на корпус и внутрь прибора. Это может привести к поражению электрическим током или возгоранию. При обнаружении на корпусе или внутри прибора сконденсировавшейся влаги, отключите прибор. Повторное включение допустимо не менее, чем через 2 часа.
- Не допускайте попадания легковоспламеняющихся веществ в прибор. Это может вызвать возгорание.
- Не допускается самостоятельный ремонт или вмешательство в конструкцию установки.
- Запрещается включение прибора без фильтрующих вставок или использование прибора с фильтрующими вставками неоригинальных моделей.
- Запрещается частично или полностью закрывать вентиляционные отверстия прибора.
- Не допускается установка прибора в загрязненные или влажные помещения (такие, как ванная, кухня, туалет и т.п.).

**Отключите прибор при наличии одного из следующих условий:**

- Сработал автоматический выключатель
- Аномальное нагревание шнура электропитания или вилки
- Присутствует запах гари, нетипичный звук или вибрация агрегата
- Присутствуют прочие нарушения или сбои в работе

**⚠ ВНИМАНИЕ!**

Если в процессе работы прибора возникли неполадки, пожалуйста, обратитесь к производителю, поставщику или специализированный сервисный центр для их устранения.

# 4. ТЕХНИЧЕСКИЕ ХАРАКТЕРИСТИКИ

| Характеристики | RCB 75 |
|---|---|
| Напряжение, В | 230 ± 10% |
| Частота, Гц | 50 |
| Потребляемая мощность вентиляторов, Вт | 11 |
| Потребляемая мощность нагревателя, Вт | 600 |
| Номинальный ток, А | 2,66 |
| Температура эксплуатации, °С | –40 ~ +50 |
| Степень пылевлагозащиты | IP20 |
| Класс электрозащиты | II класс |
| Расход воздуха*, м$^3$/ч | 40 / 58 / 75 |
| Уровень звукового давления**, дБ | 24 / 29 / 36 |
| Тип предфильтра | сетчатый фильтр |
| Тип основного фильтра | F7 + carbon (угольный фильтр) |
| Размеры прибора (ВхШхД), мм | 354x228x114 |
| Размеры упаковки (ВхШхД), мм | 400x270x160 |
| Вес нетто, кг | 2,5 |
| Вес брутто, кг | 3,0 |

* Расход воздуха зависит от условий эксплуатации.
** Уровень звукового давления прибора зависит от условий эксплуатации

# 5. УСТРОЙСТВО ПРИБОРА

## 5.1. Внешняя конструкция

1. Отверстие для подачи воздуха
2. Сенсорная кнопка-индикатор работы нагревателя
3. Индикатор производительности/качества воздуха
4. Сенсорная кнопка-индикатор включения/выключения прибора
5. Датчик уровня загрязнения воздуха PM2.5
6. Передняя панель
7. Фильтрующая вставка RCB 75 F7 + carbon
8. Монтажный кронштейн

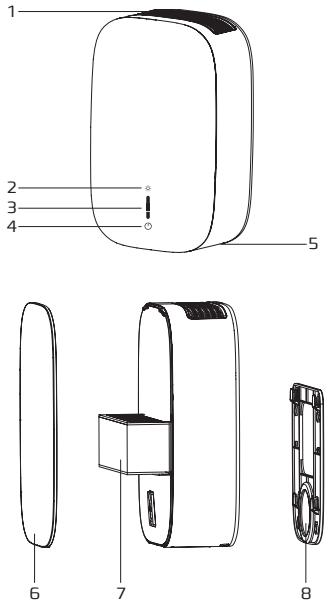

**5.2. Внутренняя конструкция прибора**

1. Отверстие для подачи воздуха
2. Датчик температуры приточного воздуха
3. Блок вентиляторов
4. Электрический PTC нагреватель
5. Фильтрующая вставка (F7+ carbon)
6. Датчик температуры наружного воздуха
7. Привод приточного клапана
8. Блок управления
9. Сетчатый предфильтр
10. Клапан приточного воздуха
11. Датчик загрязнения воздуха PM2.5

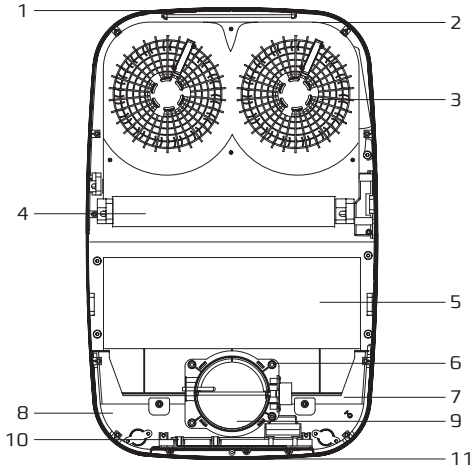

# 6. ЭКСПЛУАТАЦИЯ ПРИБОРА

Прибор имеет 3 основных режима работы – режим приточной вентиляции, ночной режим и интеллектуальный режим. Режим приточной вентиляции является базовым – включение других режимов производится с помощью пульта управления.

**1. Режим приточной вентиляции**

Режим приточной вентиляции предназначен для подачи свежего уличного воздуха в помещение.
В данном режиме прибор осуществляет забор уличного воздуха, очищает его в секциях фильтра, подогревает до комфортной температуры с помощью нагревателя.
В режиме приточной вентиляции можно изменить производительность вентиляторов и управлять мощностью электрического нагревателя.

**2. Ночной режим**

Ночной режим предназначен для подачи свежего уличного воздуха в помещения в ночной период времени.
В данном режиме прибор работает практически бесшумно и осуществляет забор уличного воздуха, очищает его в секциях фильтра, подогревает до комфортной температуры и подает воздух в помещение.
Производительность вентиляторов минимальная, регулировка производительности недоступна.
В данном режиме яркость индикаторов на передней панели прибора снижена.

**3. Интеллектуальный режим**

Интеллектуальный режим предназначен для автоматической работы прибора.
В данном режиме прибор поддерживает оптимальный расход воздуха для снижения концентрации частиц PM2.5 в воздухе – в том случае, если уровень загрязнения высокий, производительность вентиляторов автоматически увеличивается.
Забор свежего воздуха осуществляется с улицы, затем он очищается в секциях фильтра, подогревается до комфортной температуры с помощью нагревателя и подается в помещение.

**ВНИМАНИЕ!**

При выключении прибора воздушный клапан приточного воздуха закрывается в течение 1 минуты. Обесточивание прибора перед полным закрытием оставит клапан в текущем положении, что приведет к проникновению уличного воздуха в помещение, и, при определенных условиях – к повреждению прибора.

# 7. УПРАВЛЕНИЕ С ПУЛЬТА

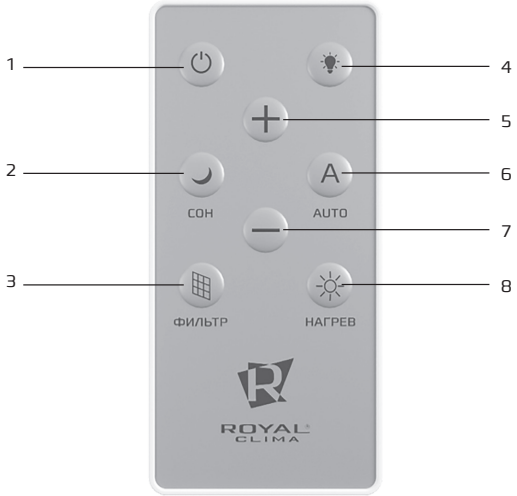


1. Кнопка включения/выключения
2. Кнопка включения/выключения ночного режима
3. Кнопка сброса таймера оповещения о замене фильтра
4. Кнопка включения/выключения подсветки
5. Кнопка увеличения производительности вентиляторов
6. Кнопка включения/выключения интеллектуального режима
7. Кнопка уменьшения производительности вентиляторов
8. Кнопка изменения мощности нагревателя

**1. Включение/выключение прибора**

Включение и отключение прибора осуществляется с помощью кнопки .

**2. Выбор режима работы**

После включения, комплекс работает в режиме приточной вентиляции. Активация ночного (кнопка «СОН» ) или интеллектуального (кнопка «AUTO» A) режимов происходит после нажатия соответствующей кнопки. Возврат в режим приточной вентиляции происходит после повторного нажатия кнопки режима, в котором находится прибор.

**3. Нагреватель**

Изменение режима работы нагревателя производится нажатием кнопки «НАГРЕВ» . Нагреватель может быть отключен, может быть активна одна ступень (мощностью 300 Вт) или две ступени (суммарной мощностью 300 + 300 Вт). Сенсорная кнопка-индикатор на передней панели комплекса позволяет узнать текущее состояние нагревателя: отсутствие подсветки индикатора – нагреватель не работает; индикатор белый – включена одна ступень нагрева (300 Вт); индикатор оранжевый – включены обе ступени нагрева (300 + 300 Вт). В зависимости от температуры входящего уличного воздуха, пользователь может вручную активировать одну или обе ступени нагрева – подробное описание возможных действий представлены в таблице ниже.

| Температура входящего уличного воздуха | Алгоритм работы нагревателя |
|---|---|
| Более 0 °C | • Возможно ручное включение одной ступени нагрева (300 Вт).<br>• При температуре приточного воздуха более +40 °C ступень принудительно отключается.<br>• При температуре приточного воздуха менее +20 °C ступень принудительно включается. |
| От –20 °C до 0 °C | • Одна ступень нагрева (300 Вт) включена принудительно.<br>• Возможно ручное включение второй ступени нагрева (300 Вт).<br>• При температуре приточного воздуха более +40 °C вторая ступень принудительно отключается. Если температура при этом продолжает быть выше +40 °C – отключается первая ступень.<br>• При температуре приточного воздуха менее +20 °C первая ступень принудительно включается (если она была отключена ранее). Если температура при этом продолжает быть ниже +20 °C – дополнительно включается вторая ступень. |
| От –40 °C до –20 °C | • Обе ступени нагрева (300 + 300 Вт) включены принудительно.<br>• Ручное регулирование мощности нагрева не предусмотрено.<br>• При температуре приточного воздуха более +40°C вторая ступень принудительно отключается. Если температура при этом продолжает быть выше +40°C – отключается первая ступень.<br>• При температуре приточного воздуха менее +20°C первая ступень принудительно включается (если она была отключена ранее). Если температура при этом продолжает быть ниже +20°C – дополнительно включается вторая ступень (если она была отключена ранее). |
| Менее –40 °C | • Включение комплекса недоступно. |

# 8. ИНТЕРФЕЙС ПЕРЕДНЕЙ ПАНЕЛИ

**Внешний вид блока управления на передней панели**

1. Сенсорная кнопка-индикатор работы нагревателя
2. Высокая скорость
3. Средняя скорость
4. Низкая скорость
5. Сенсорная кнопка-индикатор включения/выключения прибора

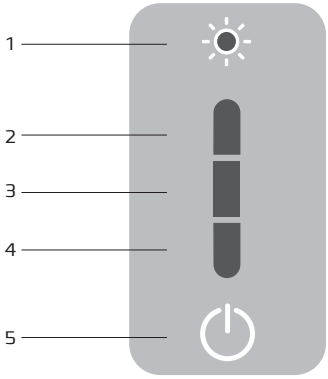


**Управление комплексом с передней панели**

1. Включение комплекса происходит кратковременным нажатием сенсорной кнопки включения/выключения прибора. После первого включения будет установлена средняя скорость вентиляторов, после любого последующего – ранее установленная скорость вентиляторов. Отключение комплекса производится длительным (2 секунды) нажатием сенсорной кнопки включения/выключения.

2. Переключение скорости вентиляторов производится кратковременным нажатием сенсорной кнопки включения/выключения прибора. Последовательность включения: низкая скорость – средняя скорость – высокая скорость – низкая скорость и далее по аналогии (Рис. А.).

3. Включение, выключение и выбор ступени работы электрического нагревателя происходит нажатием сенсорной кнопки-индикатора работы нагревателя (Рис. В.). Подробное описание возможностей регулирования указано в пункте 3 раздела 7 данной инструкции.

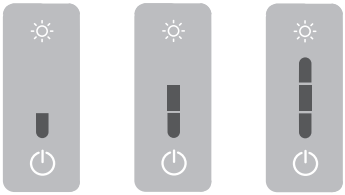

Низкая скорость | Средняя скорость | Высокая скорость

Рис. А

Индикатор работы нагревателя белый – включена 1 ступень | Индикатор работы нагревателя оранжевый – включена 2 ступень

Рис. В

4. При активации интеллектуального режима с пульта управления, качество воздуха и текущая скорость показываются с помощью индикаторов в соответствие с таблицей ниже:

| Качество воздуха | Измеренная комплексом концентрация PM2.5, мкг/м³ | Производительность комплекса | Цвет индикаторов скорости на передней панели |
|---|---|---|---|
| Чистый воздух | 0–75 | Низкая | Зеленый |
| Среднее загрязнение | 76–150 | Низкая | Желтый |
| Сильное загрязнение | более 151 | Высокая | Красный |

5. Сброс таймера оповещения о необходимости замены фильтра производится длительным (10 секунд) нажатием сенсорной кнопки-индикатора включения/выключения при работающем комплексе. После успешного сброса таймера раздастся двукратный звуковой сигнал.
6. Возврат к заводским настройкам производится длительным (10 секунд) одновременным нажатием обеих сенсорных кнопок-индикаторов.
   После успешного возврата к заводским настройкам раздастся четырехкратный звуковой сигнал.

# 9. ЗАМЕНА И ОБСЛУЖИВАНИЕ ФИЛЬТРОВ

1. Убедитесь, что прибор отключен от сети.
2. Снимите переднюю панель прибора.
3. Потяните на себя высокоэффективный фильтр (F7 + carbon) и извлеките из прибора.
4. Поверните сетчатый фильтр против часовой стрелки и потяните его на себя, извлекая из фиксатора, и далее аккуратно переместите его в свободную зону.
5. Извлеките сетчатый фильтр из установки. Очистите фильтр от загрязнений, промойте фильтр в теплой воде, после чего просушите и установите обратно в прибор. Рекомендуется проводить очистку фильтра 1 раз в месяц.

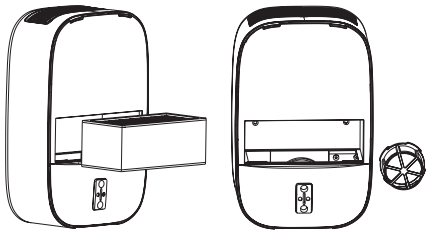

**Сброс таймера индикации замены фильтра**

После замены фильтра необходимо сбросить таймер, отсчитывающий количество дней до следующей замены фильтров. Сброс таймера возможен двумя способами:

- С передней панели – нажмите и удерживайте в течение 10 секунд кнопку включения;
- С пульта управления – нажмите и удерживайте в течение 5 секунд кнопку «ФИЛЬТР».

После выполнения одной из указанных операций, раздастся двукратный звуковой сигнал, подтверждающий выполнение сброса таймера.

Средний срок службы фильтра F7 + carbon составляет от 6 до 12 месяцев, в зависимости от условий эксплуатации.

В рамках данного срока рекомендуется проводить очистку фильтра 1 раз в месяц с помощью бытового пылесоса. Вне срока необходимо провести замену.

Сразу после замены необходимо внести в соответствующее поле на стикере дату установку фильтра и плановую дату замены фильтра.

# 10. МОНТАЖ УСТАНОВКИ

**Условия для монтажа**

- Конструкция стены должна допускать прокладку вентиляционного канала;
- Избегайте стен со скрытыми инженерными коммуникациями: проводами, трубами отопления, водоснабжения;
- Монтажная позиция должна быть удобной для обеспечения доступа к прибору. Прибор монтируется строго вертикально на ровной стене, с уклоном не более 2°. Зазор от пола до нижней части прибора должен составлять не менее 300 мм.
- В пределах 1 м есть возможность подключения к сети питания, имеющей параметры, указанные в таблице технических характеристик прибора;
- Запрещается устанавливать прибор в ванных комнатах, в помещениях с наличием пара или горючих веществ.

**⚠ ВНИМАНИЕ!**

Монтаж должен выполняться только квалифицированными специалистами с использованием профессионального оборудования.

**Инструменты и дополнительные элементы для монтажа**

| | | | |
|---|---|---|---|
| Перфоратор с коронкой для алмазного бурения (диаметр 102 мм) | Крестовая отвертка | Решетка пластиковая наружная с сеткой, посадочный диаметр 76 мм | Карандаш |
| Строительный уровень | Монтажный нож | Вспененный полиэтилен, типоразмер 76/13 | Сверло диаметром 4 мм для перфоратора |
| Рулетка | Морозостойкий герметик | | |

**Примечание:**
Перед началом монтажа извлеките прибор из упаковки, осмотрите его, убедитесь в отсутствии повреждений корпуса, вызванных неправильной транспортировкой или хранением. В случае обнаружения повреждений обратитесь в организации, где осуществлялось приобретение прибора.

**Схема монтажного кронштейна:**

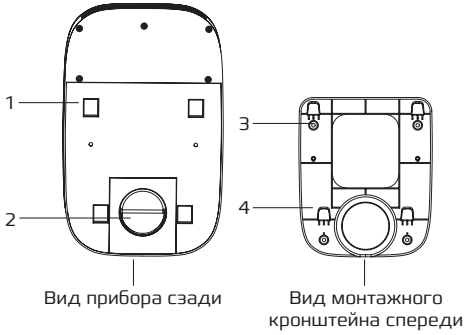


1. Пазы для фиксации прибора на кронштейн.
2. Отверстие для забора воздуха.
3. Отверстия для крепления кронштейна на стену.
4. Фиксаторы для установки прибора на кронштейн.

### Комплект поставки

| Наименование | Количество |
|---|---|
| Установочный винт М4×60 мм | 4 |
| Крепежный винт М4×8 мм | 2 |
| Монтажный кронштейн | 1 |

### Бурения отверстия

1. Отметьте место для вентиляционного канала.
2. Установите опору перфоратора алмазного бурения перпендикулярно стене, в которой будет делаться отверстие. Убедитесь, что опора закреплена надежно.
3. Установите перфоратор с алмазной короткой на опоры. Убедитесь, что перфоратор закреплен надежно.
4. Просверлите перфоратором отверстие диаметром 102 мм, угол наклона отверстия составляет 3–5 градусов.

**Примечание:** при сверлении держите рукоятку перфоратора по направлению вверх, над отверстием согласно рисунку, во избежание смещения отверстия.

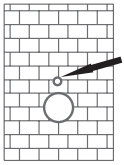


### Изоляция отверстия

1. Подготовьте изоляционный патрубок из вспененного полиэтилена толщиной стенки 13 мм и внутренним диаметром 76 мм.
2. Измерьте толщину стены, сделайте изоляционный патрубок такой же длины.
3. Вставьте изоляционный патрубок в отверстие стены.
4. Установите снаружи отверстия защитную воздушную решетку.
5. Загерметизируйте стыки между стеной и трубой из полиэтилена с внешней и внутренней стороны.

### Крепление монтажного кронштейна на стену

1. Приложите монтажный кронштейн к стене, установив адаптер внутрь трубы; зафиксируйте положение кронштейна.
2. Отметьте отверстия под винты каранда шом, уберите кронштейн.
3. С помощью перфоратора со сверлом 4 мм проделайте отверстия в местах, отмеченных карандашом, поставьте пластиковые анкеры (4 штуки). Зафиксируйте монтажный кронштейн саморезами.

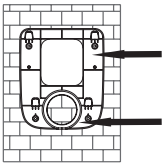


Вид спереди

**Установка прибора**

1. Откройте переднюю панель и аккуратно извлеките фильтры.
2. Поднесите прибор к кронштейну, совместив пазы на задней части корпуса прибора и соответствующие фиксаторы кронштейна. Убедитесь, что фиксаторы вошли в пазы, после чего аккуратно надавите на прибор сверху, зафиксировав его на кронштейне.
3. После установки корпуса прибора на монтажный кронштейн, убедитесь в том, что отверстия, расположенные на задней стенке прибора в зоне фильтра F7 + carbon, совпадают с отверстиями на монтажном кронштейне. Зафиксируйте прибор. на кронштейне с помощью крепежных винтов M4x8. После этого установите фильтр обратно в первоначальное положение.

**Проверка работоспособности прибора**

Подключите прибор к источнику питания и убедитесь в том, что отсутствуют посторонние шумы или вибрация. Проверьте связь между пультом управление и прибором. Так же проверьте:

1. Корректность работы сенсорных кнопок и индикаторов
2. Работоспособность всех представленных функций прибора
3. Присутствует ли нетипичный шум
4. Присутствует ли нехарактерная вибрация
5. Равномерность распределения воздушного потока в отверстии для подачи воздуха
6. Отображается ли показатель уровня загрязнения воздуха PM2.5
7. Если все выше указанные пункты в норме, то проверка завершена

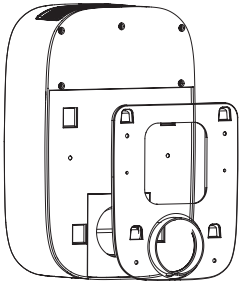

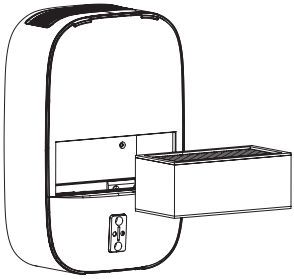

# 11. УТИЛИЗАЦИЯ

По окончании срока службы прибор следует утилизировать.
Подробную информацию по утилизации прибор вы можете получить
у представителя местного органа власти.

# 12. СЕРТИФИКАЦИЯ

**Товар сертифицирован на территории таможенного союза, орган по сертификации:**
«РОСТЕСТ-Москва» Акционерного общества
«Региональный орган по сертификации и тестированию».
Адрес: 117418, Российская Федерация, город Москва,
Нахимовский проспект, д. 31. Телефон: +7 495 668-27-42.

**Заявитель:**
Общество с ограниченной ответственностью «Компания БИС».
119180, г. Москва, ул. Б. Полянка, д. 2, стр. 2, пом./комн. I/8, РФ.

**Товар соответствует требованиям:**
ТР ТС 010/2011 «О безопасности машин и оборудования»;
ТР ТС 020/2011 «Электромагнитная совместимость технических средств»;
ТР ТС 004/2011 «О безопасности низковольтного оборудования».

**№ сертификата:** № ЕАЭС RU C-CN.АЯ46.В.02845/19

**Срок действия сертификата:** с 13.03.2019 по 12.03.2024
Сертификат обновляется регулярно.
(При отсутствии копии нового сертификата в коробке, спрашивайте копию у продавца).

**Изготовитель:**
Нингбо Раннер Индастриал Карпорейшн, Линганг Индастриал Зоун, Хижоу,
Хиангшан, Нингбо, Жейианг, Китай.

**Произведено под контролем:**
Клима Технолоджи С.Р.Л., Виа Назарио Сауро 4, 40121 Болонья, Италия.
Дата изготовления товара указана на нем непосредственно.

**Сделано в Китае.**

Отдельные технические параметры приборов могут отличаться от приведенных в настоящей инструкции.
ООО «Компания БИС» оставляет за собой право изменять технические характеристики изделий
с целью улучшения качества продукции.